DEXTER POWER

2 YEAR GUARANTEE

ELECTRIC DRILLS
J1Z-HW09-10

RU **Руководство По Технике Безопасности и Правовым нормам**

EN **Legal Notices & Safety Instructions**

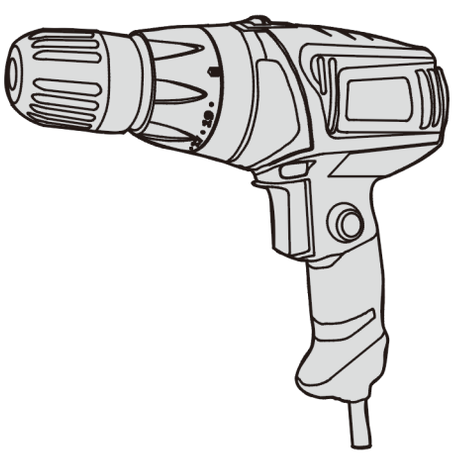

EAN CODE : 3276000254829

Traduction de la version originale du mode d'emploi / Traducción de las Instrucciones originales / Tradução das Instruções Originais / Traduzione delle istruzioni originali / Μετάφραση των πρωτότυπων οδηγιών / Tłumaczenie instrukcji oryginalnej / Перевод оригинала инструкции / Переклад оригінальної інструкції / Traducerea instrucţiunilor originale / Original Instructions

2019/03

DEXTER POWER

Дрель-шуруповерт 350Вт 2скорости 230В 50Гц
Модель: J1Z-HW09-10
Сделано в Китае 05/2019

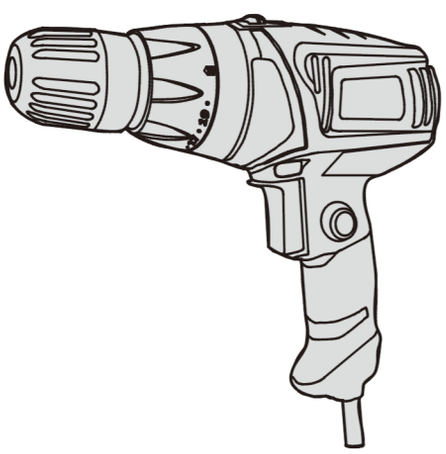

ADEO Services 135 rue Sadi Carnot CS 00001 59790 Ronchin - France(Франция)

Цзиньхуа Скай Талент Пауэр Тулз Ко., Лтд,
Адрес: №18 Хуанлун 3 Роуд, Хуанлун Индастриал Парк, Уи, Цзиньхуа, Чжэцзян, Китай

Копию сертификата соответствия или декларации о соответствии на данный
товар можно получить на информационной стойке любого из магазинов Леруа Мерлен Восток.
Лицо уполномоченное принимать претензии по качеству товара:
ООО "Леруа Мерлен Восток"- 141031, Московская обл. г. Мытищи, Осташковское ш. 1, РФ.

Traduction de la version originale du mode d'emploi / Traducción de las Instrucciones originales / Tradução das Instruções Originais / Traduzione delle istruzioni originali / Μετάφραση τωνπρωτότυπωνοδηγιών / Tłumaczenie instrukcji oryginalnej / Перевод оригинала инструкции / Переклад оригінальної інструкції / Traducerea instrucţiunilor originale / Original Instructions

УСЛОВНЫЕ ОБОЗНАЧЕНИЯ

Внимание или предупреждение.

Этот продукт может перерабатываться. Если он больше не пригоден для пользования, сдайте его в утилизационный центр.

Используйте респиратор.

ПРЕДУПРЕЖДЕНИЕ. Прочитайте руководство по эксплуатации, чтобы уменьшить риск травмирования.

Используйте защитные очки.

Используйте средства защиты органов слуха.

Символ WEEE (утилизация электрического и электронного оборудования). Неисправные электрические устройства нельзя выбрасывать вместе с бытовым мусором. Сдавайте их на переработку в специально оборудованные центры.
Получите информацию о переработке в местных органах власти или у торгового представителя.

Устройство класса II

Соответствует основным требованиям стандартов безопасности Европейских директив.

RU

СОДЕРЖАНИЕ

1. Область применения электрического шуруповерта Dexter Power
2. Инструкция по технике безопасности
3. Описание
4. Технические характеристики
5. Перед началом работы с устройством
6. Использование
7. Обслуживание
8. Устранение неполадок
9. Утилизация и переработка
10. Гарантия
11. Декларация соответствия нормам ЕС

1. ОБЛАСТЬ ПРИМЕНЕНИЯ ЭЛЕКТРИЧЕСКОГО ШУРУПОВЕРТА DEXTER POWER

ОСНОВНОЕ НАЗНАЧЕНИЕ

• Этот инструмент предназначен для сверления отверстий в деревянных и металлических заготовках, а также закручивания шурупов. Не используйте инструмент в целях, для которых он не предназначен! Любое другое применение недопустимо.

Убедитесь, что все части имеются в наличии.

• Осторожно распакуйте инструмент и убедитесь в наличии следующих частей:
Отвертка, 1 шт.

2. ИНСТРУКЦИЯ ПО ТЕХНИКЕ БЕЗОПАСНОСТИ

Общие правила техники безопасности при работе с электроинструментами

⚠ **ПРЕДУПРЕЖДЕНИЕ. Прочитайте все предупреждения и инструкции по технике безопасности.** *Несоблюдение этих предупреждений и инструкций может привести к поражению электрическим током, пожару или тяжелым травмам.*

Сохраните все предупреждения и инструкции для использования в будущем.

• *Термин «электроинструмент» в предупреждениях означает электрический инструмент с питанием от сети (с кабелем) или электрический инструмент с питанием от аккумулятора (без кабеля).*

• ***1) Безопасность рабочего места***

а) **Обеспечьте чистоту и освещенность рабочего места.** *Загроможденные и плохо освещенные места служат причиной несчастных случаев.*

б) **Не используйте электроинструменты во взрывоопасных местах, например вблизи горючих жидкостей, газов или пыли.** *Электроинструменты генерируют искры, которые могут воспламенить пыль или испарения.*

в) Не позволяйте детям и посторонним людям находиться

RU

вблизи работающего электроинструмента. *Отвлекающие факторы могут привести к потере контроля.*

• ***2) Электротехническая безопасность***

a) **Вилка электроинструмента должна соответствовать розетке. Никогда не переделывайте вилку. Не используйте никакие переходники для вилок электроинструментов с заземлением.** *Использование оригинальных вилок и соответствующих им розеток уменьшает риск поражения электрическим током.*

b) **Избегайте прикосновений к заземленным объектам, таким как трубы, радиаторы, плиты и холодильники.** *Риск поражения электрическим током выше, когда тело заземлено.*

c) **Не подвергайте электроинструменты воздействию дождя или влаги.** *При попадании воды в электроинструмент увеличивается риск поражения электрическим током.*

d) **Обращайтесь с кабелем аккуратно. Никогда не переносите, не тяните и не выключайте электроинструмент за кабель. Держите кабель подальше от источников тепла, масла, острых предметов или движущихся частей.** *Поврежденные или запутанные кабели повышают риск поражения электрическим током.*

e) **Для работы с электроинструментом вне помещения используйте предназначенный для этого удлинительный кабель.** *Использование кабеля, подходящего для использования вне помещения, снижает риск поражения электрическим током.*

f) **Если использование электроинструмента в сыром помещении неизбежно, подключайте его через устройство защитного отключения (УЗО).** *Использование УЗО снижает риск поражения электрическим током.*

RU

• ***3) Личная безопасность***

a) **При использовании электроинструмента будьте бдительны, следите за своими действиями и следуйте здравому смыслу. Не пользуйтесь электроинструментом, если вы устали или находитесь под воздействием наркотиков, алкоголя или медикаментов.** *Даже кратковременная невнимательность при работе с электроинструментом может привести к тяжелым травмам.*

b) **Используйте средства индивидуальной защиты. Всегда используйте защитные средства для глаз.** *Защитное оборудование, такое как противопылевая маска, нескользкая предохранительная обувь, жесткая каска или устройства защиты*

органов слуха в соответствующих условиях уменьшает риск травмирования.
c) **Не допускайте непредвиденных запусков. Перед подключением инструмента к сети питания (или аккумулятору) и перед его переноской убедитесь, что выключатель находится в выключенном положении.** *Не держите палец на выключателе при переноске электроинструментов и не включайте вилку в розетку, если электроинструмент включен. Это может привести к несчастному случаю.*
d) **Перед включением электроинструмента снимите с него регулировочные инструменты и гаечные ключи.** *Регулировочный инструмент или гаечный ключ, оставленный на вращающейся части электроинструмента, может стать причиной травмы.*
e) **Не тянитесь. Всегда сохраняйте устойчивое положение и равновесие.** *Это позволит лучше контролировать электроинструмент в непредвиденных ситуациях.*
f) **Одевайтесь надлежащим образом. Не надевайте свободную одежду и украшения. Держите волосы и одежду подальше от движущихся частей.** *Свободная одежда, украшения и длинные волосы могут попасть в движущиеся части.*
g) **При наличии устройств для отвода и сбора пыли убедитесь, что они подключены и правильно работают.**
Использование пылеулавливающих устройств снижает вред, причиняемый пылью.
h) **Не допускайте небрежности, которая может возникнуть из-за частого использования инструмента и повлечь за собой самоуверенность и игнорирование правил безопасности.**
Неосторожное действие может причинить серьезную травму за доли секунды.

RU

• ***4) Использование и обслуживание электроинструмента***
a) **Не прикладывайте к электроинструменту чрезмерных усилий. Используйте подходящий для ваших задач электроинструмент.** *Правильно выбранный электроинструмент более эффективен и безопасен при номинальной нагрузке.*
b) **Не используйте электроинструмент, если его выключатель неисправен.** *Электроинструменты с неисправным выключателем опасны и подлежат ремонту.*
c) **Перед регулировкой, сменой аксессуаров или хранением отключите электроинструмент от сети питания и (или) извлеките аккумулятор, если это возможно.** *Такие*

меры предосторожности уменьшают риск случайного запуска электроинструмента.

d) **Храните неиспользуемые электроинструменты в местах, недоступных для детей, и не доверяйте электроинструмент лицам, не знакомым с ним и с этими инструкциями.** *Электроинструменты опасны в руках неподготовленных пользователей.*

e) **Выполняйте техническое обслуживание электроинструментов и принадлежностей. Проверьте выравнивание и сцепление подвижных деталей, наличие поломок и прочие условия, которые могут повлиять на работу электроинструмента. Если электроинструмент поврежден, перед использованием его необходимо отремонтировать.** *Недостаточный уход за электроинструментом является причиной многих несчастных случаев.*

f) **Храните режущие инструменты в чистоте и заточенном состоянии.n.** *Правильно обслуживаемые и хорошо заточенные режущие инструменты меньше заклинивают и лучше контролируются.*

g) **Используйте электроинструмент, аксессуары, насадки и т. п. в соответствии с этими инструкциями, учитывая условия и специфику выполняемой работы.** *Использование электроинструмента для выполнения непредусмотренных операций может привести к опасным ситуациям.*

h) **Следите за тем, чтобы рукоятки и поверхности захвата были сухими и чистыми и на них не было масла или смазочного материала.** *Скользкие рукоятки и поверхности захвата не позволяют безопасно использовать инструмент и контролировать его в непредвиденных ситуациях.*

RU

• ***5) Ремонт***

a) **Ремонт электроинструмента должен производиться квалифицированным специалистом с использованием только идентичных запасных частей.** *Это обеспечит безопасную работу электроинструмента.*

1) Инструкции по технике безопасности для всех операций

a) **При выполнении работ, в ходе которых режущий элемент или крепления могут касаться скрытой электропроводки или собственного кабеля, держите инструмент за изолированные поверхности.** *Касание режущим элементом или*

креплениями проводки под напряжением может привести к передаче напряжения на металлические части электроинструмента и поражению оператора электрическим током.

2) Инструкции по технике безопасности относительно использования длинных сверл

a) **Никогда не превышайте максимальную скорость работы сверла.** *На более высоких скоростях сверло может согнуться, если оно вращается свободно без контакта с заготовкой, что может привести в травмам.*

b) **Всегда начинайте сверление на низкой скорости, при этом конец сверла должен касаться заготовки.** *На более высоких скоростях сверло может согнуться, если оно вращается свободно без контакта с заготовкой, что может привести в травмам.*

c) **Прикладывайте давление только по прямой линии относительно сверла и не давите слишком сильно.** *Сверло может согнуться, что приведет к поломке, потере контроля и травмам.*

⚠ Остаточные риски

Даже когда инструмент используется по назначению, все остаточные факторы риска устранить невозможно. Далее перечислены виды рисков, которые могут возникнуть в связи с особенностями схемы и конструкции инструмента.

1. Работа без надежного респиратора может привести к поражению легких.
2. Работа без эффективной защиты органов слуха может привести к ухудшению слуха.
3. Вибрационное воздействие в результате длительного использования или неправильного обслуживания электроинструмента может привести к проблемам со здоровьем.

Предупреждение! Во время работы этот инструмент создает электромагнитное поле. Это поле при определенных обстоятельствах может влиять на работу активных или пассивных медицинских имплантатов. Чтобы снизить риск серьезных или смертельных травм, мы рекомендуем лицам с медицинскими имплантатами проконсультироваться со своим врачом и изготовителем имплантата, прежде чем приступать к работе с инструментом.

3. ФУНКЦИИ ИНСТРУМЕНТА

1. Патрон
2. Кнопка выбора направления вращения (по часовой стрелке/против часовой стрелки)
3. Выключатель
4. Кнопка блокировки
5. Регулятор крутящего момента
6. Регулятор скорости

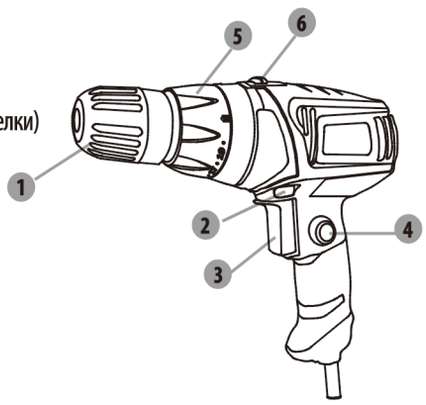

4. ТЕХНИЧЕСКИЕ ХАРАКТЕРИСТИКИ

Модель	**J1Z-HW09-10**
Номинальное напряжение	220-240V В
Номинальная частота	50 Гц
Номинальная мощность	350 Вт
Скорость работы без нагрузки	0-500 об/мин / 0-1200 об/мин
Класс защиты	II
Диаметр патрона	10 мм
Максимальный крутящий момент	30 нм
Декларация об уровне шума в соответствии с EN 62841 (с уровнем неопределенности)	
Уровень звукового давления	82.5 дБ (А)
Погрешность K_{pA}	3 дБ (А)
Уровень звуковой мощности	93.5 дБ (А)
Погрешность K_{WA}	3 дБ (А)
Декларация об уровне вибраций в соответствии с EN 62841	
Уровень вибрации в рабочем режиме а (м/с²)	3.457 м/с²
Погрешность К	1.5 м/с²

RU

4. ТЕХНИЧЕСКИЕ ХАРАКТЕРИСТИКИ

Примечание.
Указанное общее значение вибрации было определено с помощью стандартного теста и может быть использовано для сравнения разных инструментов.
Общий показатель вибрации также может использоваться для предварительной оценки уровня воздействия.

⚠ **Предупреждение!** В зависимости от характера использования электроинструмента фактический уровень вибрации может отличаться от заявленного.
Избегайте вибраций.
Рекомендации: 1) надевайте перчатки во время работы;
2) ограничьте время работы и сократите время включений.

5. ДОПОЛНИТЕЛЬНЫЕ ИНСТРУКЦИИ ПО ТЕХНИКЕ БЕЗОПАСНОСТИ

При сверлении или закручивании шурупов в стенах, потолках и т. д. заранее убедитесь, что вы не повредите скрытые электрические кабели. Во время работы не прикасайтесь к металлическим частям инструмента. Держите инструмент только за пластиковую часть корпуса.
Данное устройство оснащено двойной изоляцией. Это означает, что два совершенно независимых типа изоляции предотвращают контакт с металлическими деталями, находящимися под напряжением. Эта мера обеспечивает высокую степень защиты от поражения электрическим током.

RU

Данный инструмент имеет следующие функции

Выключатель (3) используется для всех работ, выполняемых с помощью инструмента.
Регулятор крутящего момента (5) позволяет выбрать нужное усилие.
- Кнопка блокировки (4) позволяет перевести устройство в режим непрерывной работы.
- Кнопка (2) служит для выбора направления вращения.

Подготовка инструмента

Предупреждение! При выполнении следующих работ инструмент должен быть отключен от электросети.

5. ДОПОЛНИТЕЛЬНЫЕ ИНСТРУКЦИИ ПО ТЕХНИКЕ БЕЗОПАСНОСТИ

Установка подходящей биты

Сначала извлеките вилку из розетки. Поверните кольцо зажимного патрона (1), чтобы зажим открылся достаточно широко. Вставьте биту в зажим патрона (1). Чтобы затянуть зажим и зафиксировать биту, поворачивайте патрон по часовой стрелке.

Работа с инструментом

Убедитесь, что напряжение сети совпадает с рабочим напряжением устройства. См. паспортную табличку устройства. Вставьте биту, соответствующую типу выполняемой работы. Выберите нужный крутящий момент с помощью регулятора (5). С помощью переключателя направления (2) установите необходимое направление вращения. Никогда не меняйте положение переключателя направления (2), когда устройство включено. Чтобы включить устройство, нажмите выключатель (3). Чтобы остановить устройство, отпустите выключатель (3). Для непрерывной работы нажмите кнопку блокировки (4), когда выключатель (3) будет нажат. Чтобы отключить режим непрерывной работы, нажмите выключатель (3) еще раз и отпустите его. Не прикасайтесь к зажимному патрону (1) во время работы устройства.

6. СОВЕТЫ ПО ИСПОЛЬЗОВАНИЮ

RU

- Всегда используйте биты и сверла правильного типа и размера.
- С помощью переключателя направления (2) установите правильное направление вращения.
- Никогда не меняйте направление вращения, когда устройство включено.

Не перегружайте инструмент

Никогда не прилагайте чрезмерных усилий во время сверления. Слишком сильное давление снижает скорость и мощность устройства. Это может привести к перегрузке и повреждению двигателя инструмента. Если инструмент нагрелся, дайте ему поработать без нагрузки в течение двух минут, а затем сделайте короткий перерыв в работе. Для очистки инструмента используйте чистую ткань и щетку. Следите за тем, чтобы вентиляционные отверстия не были заблокированы.

Предупреждение. Всегда используйте дополнительные держатели, прилагаемые к устройству.
Потеря контроля над устройством может привести к получению травм.

7. ТЕХНИЧЕСКОЕ ОБСЛУЖИВАНИЕ И УХОД

Перед выполнением регулировки или обслуживания всегда отключайте инструмент от источника электропитания. Если кабель питания поврежден, то во избежание опасности его должен заменить изготовитель или его технический представитель.
В случае повреждения кабеля питания немедленно отсоедините вилку от источника питания.
Берегите инструмент от воздействия дождя.
Если угольные щетки необходимо заменить, это должен сделать квалифицированный специалист по ремонту (всегда заменяйте две щетки одновременно).

8. ЗАЩИТА ОКРУЖАЮЩЕЙ СРЕДЫ

ВНИМАНИЕ! Данный продукт нельзя утилизировать вместе с бытовыми отходами и его необходимо сдать на утилизацию в пункт сбора отходов в соответствии с европейской директивой об утилизации электрического и электронного оборудования (WEEE). Для получения рекомендаций по утилизации обратитесь в местные органы власти или в магазин. Затем устройство будет переработано или ликвидировано в целях снижения влияния на окружающую среду.
Электрическое и электронное оборудование представляет потенциальную опасность для окружающей среды и здоровья людей из-за наличия опасных веществ.

RU

9. ГАРАНТИЯ

1. Продукция компании DEXTER POWER разработана в соответствии с высшими стандартами качества для бытовых инструментов. Компания DEXTER POWER предоставляет на свои продукты 24-месячную гарантию со дня приобретения. Эта гарантия распространяется на все дефекты материалов и производства, которые могут возникнуть. Никакие другие претензии любого вида, прямые или косвенные, относящиеся к людям или материалам, не могут быть удовлетворены.
2. При возникновении проблемы или обнаружения дефекта необходимо прежде всего обратиться к дилеру DEXTER POWER. В большинстве случаев именно дилер DEXTER POWER сможет решить проблему или устранить дефект.
3. Ремонт или замена деталей не продлевают изначальный срок гарантии.
4. Гарантия не распространяется на дефекты, возникшие вследствие износа или неправильного обращения. Кроме прочего, это касается неисправностей, связанных с износом выключателей, защитных цепей и двигателей.
5. Претензия в рамках гарантийных обязательств может быть принята только при следующих условиях.
   - Предоставлено подтверждение даты покупки в виде чека.
   - Никакой ремонт и/или замена частей устройства не проводились третьими лицами.
   - Инструмент использовался должным образом (не перегружался и на него не устанавливались комплектующие, не одобренные производителем).
   - Нет следов повреждений вследствие внешних воздействий, таких как песок или камни.
   - Нет следов повреждений вследствие несоблюдения инструкций по технике безопасности и правил использования.
6. Условия гарантийного обслуживания применяются вместе с нашими правилами продажи и поставки.
7. Неисправные инструменты, подлежащие возврату в компанию DEXTER POWER через дилера DEXTER POWER, компания DEXTER POWER принимает при условии должной упаковки изделия. Если возврат в компанию DEXTER POWER выполняет покупатель, компания сможет выполнить обслуживание таких товаров при условии, что покупатель оплачивает расходы на доставку.
8. Компания DEXTER POWER не принимает продукцию, не упакованную должным образом.

RU

10. ДЕКЛАРАЦИЯ СООТВЕТСТВИЯ НОРМАМ ЕС

ADEO Services
135 rue Sadi Carnot
CS 00001
59790 Ronchin — France (Франция)

Заявляем, что нижеуказанное изделие:
Электрический шуруповерт
Модель: J1Z-HW09-10

удовлетворяет требованиям директив Совета:
Директива ЕС по машинному оборудованию: 2006/42/EC
Директива ЕС по электромагнитной совместимости 2014/30/EC
Директива RoHS 20 11/65 / EU и поправка (ЕС) 2015/863
а также следующим нормам:
EN 62841-1 : 2015
EN 62841-2 -1:2018
EN 55014-1 : 2017
EN 55014-2 : 2015
EN 61000-3-2 : 2014
EN 61000-3-3 : 2013
IEC 62321-3-1:2013
IEC 62321-4:2013
IEC 62321-5:2013
IEC 62321-6:2015
IEC 62321-7-1:2015
IEC 62321-7-2:2017
IEC 62321-8:2017

Ричи ПЕРМАЛ (Richie PERMAL)

Руководитель отдела контроля качества поставщиков
Официальный представитель Жюльен Ледин (Julien Ledin), руководителя отдела качества ADEO
ADEO Services 135 Rue Sadi Carnot — CS 00001 59790 RONCHIN — France (Франция)

Подписано в Шанхае 30/04/2019

Серийный номер: см. на задней странице обложки.
Две последние цифры года присвоения маркировки CE: 19

RU

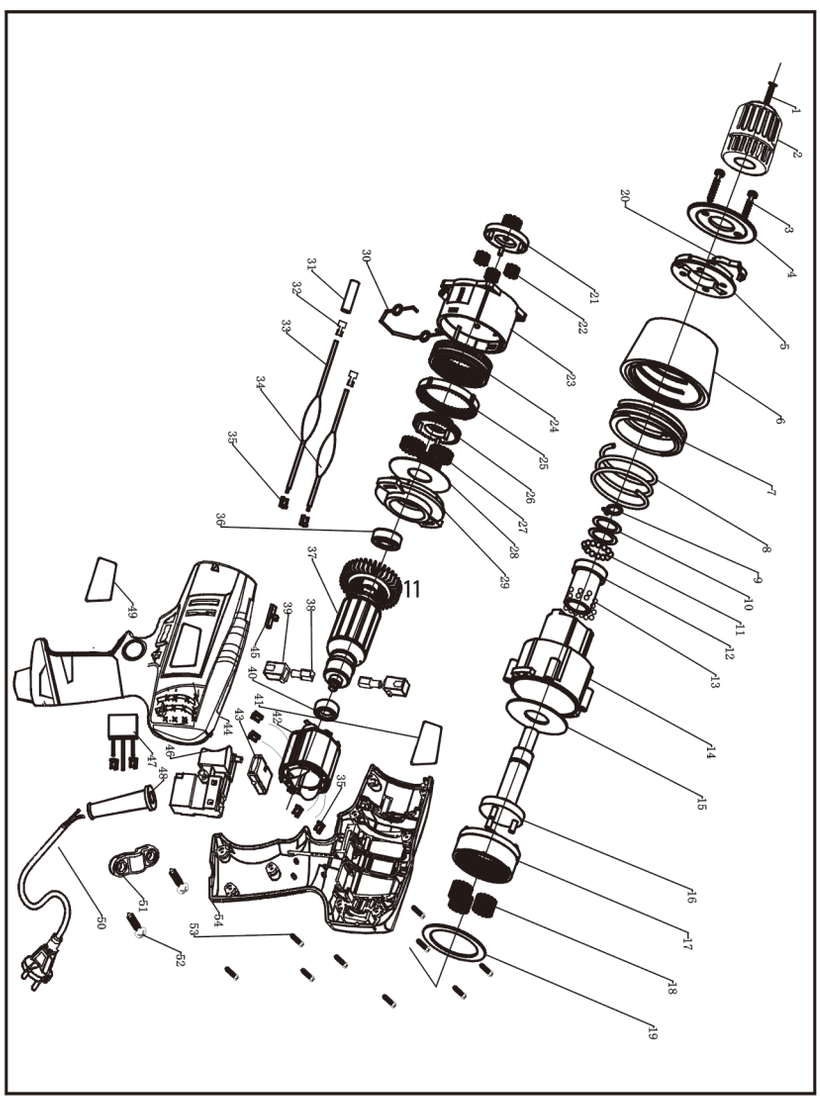
1
2
3
4
5
6
7
8
9
10
11
12
13
14
15
16
17
18
19
20
21
22
23
24
25
26
27
28
29
30
31
32
33
34
35
36
37
38
39
40
41
42
43
44
45
46
47
48
49
50
51
52
53
54

СПИСОК ЗАПАСНЫХ ЧАСТЕЙ

Part No.	Description	Material&Specificatio	Qty
1	Винт M5 x 25	M5x25	1
2	Патрон	Q235	1
3	Винт	ST3x14	2
4	Зажим крышки	Q235	1
5	Крышка	PA6	
6	Внешнее регулировочное кольцо	PA6	
7	Регулировочное кольцо	PA6	
8	Пружина	65Mn	
9	Эластичное кольцо	φ 12	
10	Малая шайба	φ 12	
11	Стальной шар	φ 3	
12	Масляный подшипник	SBF	
13	Стальной шар	φ 4	
14	Каркас	PA6	
15	Прокладка шестерни 1	Q235	
16	Вал	40Cr	
17	Внутреннее зубчатое кольцо 1	SBF	
18	Планетарная шестерня 1	SBF	
19	Большая прокладка	Q235	
20	Регулировочная пружина	65Mn	
21	Опора планетарной шестерни 1	SBF	
22	Планетарная шестерня 2	SBF	
23	Каркас 2	PA6	
24	Внутреннее зубчатое кольцо 2	SBF	
25	Внутреннее зубчатое кольцо 3	SBF	
26	Опора планетарной шестерни 1	SBF	
27	Планетарная шестерня 3	SBF	
28	Прокладка шестерни 2	Q235	
29	Средняя крышка	PA6	
30	Редуктор	65Mn	1
31	Обжимная трубка	φ 3× 12	1
32	Т-образная вставка	4× 6	2
33	Катушка индуктивности 1		1
34	Катушка индуктивности 2		1
35	Две двойные U-образные клеммы	H62	8
36	Подшипник	608zz	1
37	Ротор	350W	1
38	Угольная щетка	5× 8× 11	2
39	Обойма щетки		2
40	Подшипник	626zz	1
41	Этикетка		1
42	Статор	350W	1
43	Соединительный элемент	PA6	1
44	Левая часть корпуса	PA6	1
45	Кнопка	PA6	1
46	Переключатель	PA6	1
47	Конденсатор	0.22uF	1
48	Оболочка	PVC	1
49	Этикетка		1
50	Кабель питания	PVC	1
51	Зажим кабеля питания	PA6	1
52	Винт	ST4x14	2
53	Винт	ST3x14	9
54	Правая часть корпуса	PA6	1

RU

EXPLAIN THE SYMBOL

Caution / Warning.

This product is recyclable. If it cannot be used anymore, please take it to waste recycling centre

Wear a dust mask.

WARNING – To reduce the risk of injury, user must read instruction manual

Wear eye protection.

Wear hearing protection.

WEEE symbol. Waste electrical products should not be disposed of with household waste. Please recycle where facilities exist.
Check with your Local Authority or local store for recycling advice.

Class II appliance

In accordance with essential applicable safety standards of European directives.

CONTENTS

1. Area of application for the Dexter Power Electric Screwdriver
2. Safety Instructions
3. Description
4. Technical Data
5. Before Operating the Equipment
6. Operation
7. Maintenance
8. Trouble shooting
9. Disposal and Recycling
10. Warranty
11. CE Declaration

1. AREA OF APPLICATION FOR THE DEXTER POWER ELECTRIC SCREWDRIVER

MAIN PURPOSE:

- This tool is intended to be used for drilling in wood and metal sheets, screwing. Do not use machine for works other than those for which they are designed for! All other applications are expressly ruled out.

Check that all parts are present

- Carefully remove the tool from its packaging and check that the following parts are present:
  1 x Screwdriver

Power tool rated running conditaion

. Below 1000m above sea level
. Temperature not exceed 40C
. Air relative humidity is not more than 90% (25C)

2. SAFETY INSTRUCTIONS

General Power Tool Safety Warnings

⚠ **WARNING: Read all safety warnings, instructions, illustrations and specifications provided with this power tool.** *Failure to follow all instructions listed below may result in electric shock, fire and/or serious injury.*

Save all warnings and instructions for future reference.

- *The term "power tool" in the warnings refers to your mains-operated (corded) power tool or battery-operated (cordless) power tool.*

- **1) Work area safety**

a) **Keep work area clean and well lit.** *Cluttered or dark areas invite accidents.*

b) **Do not operate power tools in explosive atmospheres, such as in the presence of flammable liquids, gases or dust.** *Power tools create sparks which may ignite the dust or fumes.*

c) **Keep children and bystanders away while operating a power tool.** *Distractions can cause you to lose control.*

- **2) Electrical safety**

a) **Power tool plugs must match the outlet. Never modify the plug in any way. Do not use any adapter plugs with earthed (grounded)**

power tools. *Unmodified plugs and matching outlets will reduce risk of electric shock.*
b) **Avoid body contact with earthed or grounded surfaces, such as pipes, radiators, ranges and refrigerators.** *There is an increased risk of electric shock if your body is earthed or grounded.*
c) **Do not expose power tools to rain or wet conditions.** *Water entering a power tool will increase the risk of electric shock.*
d) **Do not abuse the cord. Never use the cord for carrying, pulling or unplugging the power tool. Keep cord away from heat, oil, sharp edges or moving parts.** *Damaged or entangled cords increase the risk of electric shock.*
e) **When operating a power tool outdoors, use an extension cord suitable for outdoor use.** *Use of a cord suitable for outdoor use reduces the risk of electric shock.*
f) **If operating a power tool in a damp location is unavoidable, use a residual current device (RCD) protected supply.** *Use of an RCD reduces the risk of electric shock.*

• **3) Personal safety**
a) **Stay alert, watch what you are doing and use common sense when operating a power tool. Do not use a power tool while you are tired or under the influence of drugs, alcohol or medication.** *A moment of inattention while operating power tools may result in serious personal injury.*
b) **Use personal protective equipment. Always wear eye protection.** *Protective equipment such as a dust mask, non-skid safety shoes, hard hat or hearing protection used for appropriate conditions will reduce personal injuries.*
c) **Prevent unintentional starting. Ensure the switch is in the off-position before connecting to power source and/or battery pack, picking up or carrying the tool.** *Carrying power tools with your finger on the switch or energising power tools that have the switch on invites accidents.*
d) **Remove any adjusting key or wrench before turning the power tool on.** *A wrench or a key left attached to a rotating part of the power tool may result in personal injury.*
e) **Do not overreach. Keep proper footing and balance at all times.** *This enables better control of the power tool in unexpected situations.*
f) **Dress properly. Do not wear loose clothing or jewellery. Keep your hair and clothing away from moving parts.** *Loose clothes, jewellery or long hair can be caught in moving parts.*

g) **If devices are provided for the connection of dust extraction and collection facilities, ensure these are connected and properly used.** *Use of dust collection can reduce dust-related hazards.*
h) **Do not let familiarity gained from frequent use of tools allow you to become complacent and ignore tool safety principles.** *A careless action can cause severe injury within a fraction of a second.*

• 4) Power tool use and care
a) **Do not force the power tool. Use the correct power tool for your application.** *The correct power tool will do the job better and safer at the rate for which it was designed.*
b) **Do not use the power tool if the switch does not turn it on and off.** *Any power tool that cannot be controlled with the switch is dangerous and must be repaired.*
c) **Disconnect the plug from the power source and/or remove the battery pack, if detachable, from the power tool before making any adjustments, changing accessories, or storing power tools.** *Such preventive safety measures reduce the risk of starting the power tool accidentally.*
d) **Store idle power tools out of the reach of children and do not allow persons unfamiliar with the power tool or these instructions to operate the power tool.** *Power tools are dangerous in the hands of untrained users.*
e) **Maintain power tools and accessories. Check for misalignment or binding of moving parts, breakage of parts and any other condition that may affect the power tool's operation. If damaged, have the power tool repaired before use.** *Many accidents are caused by poorly maintained power tools.*
f) **Keep cutting tools sharp and clea***n. Properly maintained cutting tools with sharp cutting edges are less likely to bind and are easier to control.*
g) **Use the power tool, accessories and tool bits etc. in accordance with these instructions, taking into account the working conditions and the work to be performed.** *Use of the power tool for operations different from those intended could result in a hazardous situation.*
h) **Keep handles and grasping surfaces dry, clean and free from oil and grease.** *Slippery handles and grasping surfaces do not allow for safe handling and control of the tool in unexpected situations.*

• **5) Service**

a) **Have your power tool serviced by a qualified repair person using only identical replacement parts.** *This will ensure that the safety of the power tool is maintained.*

Drill Safety Warnings:

1) Safety instructions for all operations

a) **Hold the power tool by insulated gripping surfaces. when performing an operation where the cutting accessory or fasteners may contact hidden wiring or its own cord.** *Cutting accessory or fasteners contacting a "live" wire may make exposed metal parts of the powerfool "live" and couldgive the operator an electric shock.*

2) Saftty instructions when using long drill bits

a) **Never operate at higher speed than the maximum speed rating of the drill bit.** *At higher speeds, the bit is likely to bend if allowed to rotate freely without contacting the workpiece, resulting in personal injury.*

b) **Always start drilling at low speed and with the bit tip in contact with the workpiece.** *At higher speeds, the bit is likely to bend if allowed to rotate freely without contacting the workpiece, resulting in personal injury.*

c) **Apply pressure only in direct line with the bit and do not apply excessive pressure.** *Bites can bend causing breakage or loss of control, resulting in personal injury.*

⚠ **Residual risks**

Even when the tool is used as prescribed it is not possible to eliminate all residual risk factors. The following hazards may arise in connection with the tool's construction and design:

1. Damage to lungs if an effective dust mask is not worn.
2. Damage to hearing if effective hearing protection is not worn.
3. Health defects resulting from vibration emission if the power tool is being used over longer period of time or not adequately managed and properly maintained.

Warning! This machine produces an electromagnetic field during operation.

2. SAFETY INSTRUCTIONS

This field may, under some circumstances, interfere with active or passive medical implants. To reduce the risk of serious or fatal injury, we recommend that persons with medical implants consult their physician and the medical implant manufacturer before operating this machine.

3. PRODUCT FEATURES

1. Chuck
2. Selector button (clockwise/anticlockwise)
3. On/Off switch
4. Locking button
5. Torque cup
6. Speed adjust button

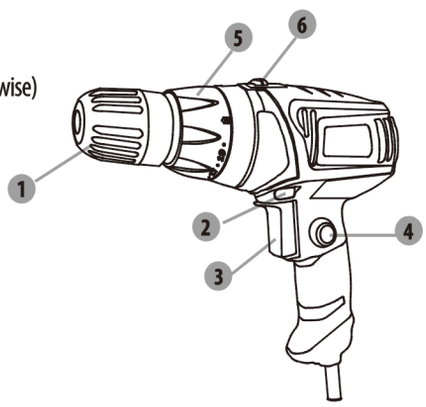

4. TECHNICAL DATA

Model	**J1Z-HW09-10**
Rated voltage	220-240V~
Rated frequency	50Hz
Rated input	350W
No load speed	0-500/min / 0-1200/min
Protection Class	II
Chuck capacity	10mm
Max torque	30N.m
Declaration of the noise emission values according to EN 62841 (considered uncertainty)	
Sound pressure level	82.5 dB(A)
Uncertainty K_{pA}	3 dB(A)
Sound power level	93.5 dB(A)
Uncertainty K_{WA}	3 dB(A)
Declaration of the vibration emission according to EN 62841	
Work mode-Vibration emission value a (m/s^2)	3.457 m/s^2
Uncertainty K	1.5 m/s^2

Note :
That the declared vibration total value has been measured in accordance with a standard test method and may be used for comparing one tool with another;
That the declared vibration total value may also be used in a preliminary assessment of exposure.

⚠ **Warning!** That the vibration emission during actual use of the power tool can differ from the declared total value depending on the ways in which the tool is used
Avoid vibration risk
Suggestion: 1) wear glove during operation
2) limit operating time and shorten trigger time

EN

When drilling or screwing into walls, ceilings etc make sure beforehand that you will not damage any hidden electric cables. During this work you should not touch any metal parts of the machine. Only touch the machine by the plastic housing.
Your machine is double insulated. This means that two completely independent types of insulation prevent you from coming into contact with live metal parts. This measure represents a high degree of protection against an electric shock.

Your Machine has the following Functions:

The operating switch (3) is used for all work carried out with the rotating machine.
With the Torque cup(5) while you can chose the torque power
- The machine can be set to continuous operation with the locking button (4).
- The Selector button (2) controls the direction of motion.

Preparing the Machine

Warning! When performing the following work, always ensure that the machine is not connected to the mains power supply.

Inserting the correct driver bit

First remove the mains supply from the socket. Turn the ring of the chuck (1) until the clamping jaws are open wide enough. Insert the correct driver bit into the clamping jaws of the chuck (1).
In order to tighten the clamping jaws and fix the correct driver bit in place, turn the chuck in a clockwise direction.

Working with the Machine

Ensure that the mains power supply voltage is the same as the operating voltage of your machine. For details, please see the rating label. Insert the correct driver bit for the type of job to be performed. Adjust the torque of the machine using the Torque cup(5). Set the direction switch (2) to the desired direction of motion. Never alter the position of the direction switch (2) when the machine is switched on. The machine is switched on by pressing the operating switch (3). When the operating switch (3) is released, the machine stops. If you would like to use continuous operation press the locking button (4) while the opera¬ting switch (3) is pressed. In order to switch off the machine during continuous ope¬ration, press the operating switch (3) again and then let it go. Do not touch the chuck (1) while the machine is switched on.

6. OPERATION TIPS

• Always insert the correct size and type of drill or screwdriver.
• Set the direction switch (2) to the correct direction.
• Never change the direction of motion when the machine is switched on.

Care of the Tools Overload

Never use excessive force when drilling. Too much pressure reduces the speed of the machine, and the required power is greatly reduced. This may result in overlo¬ad, which can damage the motor of the machine. When the machine becomes too hot, allow it to run for two minutes without a load and then interrupt working for a short time. Clean the machine with a clean cloth and a brush. Ensure that the ventilati¬on slits are not blocked.

Warning: Always use the additional grips which come with the appliance. Losing control of the appliance may result in injuries.

7. SERVICE & MAINTENANCE

Always disconnect the device before performing any adjustment or maintenance operation. If the supply cord is damaged, it must be replaced by the manufacturer or its service agent in order to avoid a hazard.
Disconnect from the power supply immediately if the supply cord is damaged.
Take care not to expose this tool to the rain.
If the carbon brushes need to be replaced, have this done by a qualified repair person (always replace the two brushes at the same time).

8. ENVIRONMENT

CAUTION! This product t shall not be discarded with household waste but that it shall be returned to a collection system which conforms to the European WEEE Directive. Contact your local authorities or stockist for advice on recycling. It will then be recycled or dismantled in order to reduce the impact on the environment. Electric and electronic equipment can be hazardous for the environment and for human health since they contain hazardous substances.

9. WARRANTY

1. DEXTER POWER products are designed to the highest DIY quality standards. DEXTER POWER offers a 24-month warranty for its products, from the date of purchase. This warranty applies to all material and manufacturing defects which may arise. No further claims, of whatever nature, either direct or indirect, relating to people and/or materials can be made.
2. In the event of a problem or defect, you should first always consult your DEXTER POWER dealer. In most cases, the DEXTER POWER dealer will be able to solve the problem or correct the defect.
3. Repairs or the replacement of parts will not extend the original warranty period.
4. Defects which have arisen as a result of improper use or wear are not covered by the warranty. Amongst other things, this relates to switches, protective circuit switches and motors, in the event of wear.
5. **Your claim upon the warranty can only be processed if:**
   - Proof of the purchase date can be provided in the form of a receipt
   - No repairs and/or replacements have been carried out by third parties
   - The tool has not been subjected to improper use (overloading the machine or fitting non-approved accessories).
   - There is no damage caused by external influences or foreign bodies such as sand or stones.
   - There is no damage caused by non-observance of the safety instructions and the instructions for use.
6. The warranty stipulations apply in combination with our terms of sale and delivery.
7. Faulty tools returned to DEXTER POWER via your DEXTER POWER dealer will be collected by DEXTER POWER as long as the product is properly packaged. If faulty goods are sent directly to DEXTER POWER by the consumer, DEXTER POWER will only be able to process these goods if the consumer pays the shipping costs.
8. Products which are delivered in a poorly packaged condition will not be accepted by DEXTER POWER.

10. CE DECLARATION

ADEO Services
135 rue Sadi Carnot
CS 00001
59790 Ronchin - FRANCE

Declare that the product detailed below:
Electric screwdriver
Model: J1Z-HW09-10

Satisfies the requirement of the Council Directives:
EC Machinery Directive: 2006/42/EC
EC Electromagnetic Compatibility Directive of 2014/30/EC
EC RoHS Directive 2011/65/EU and amendment (EU)2015/863

And conforms with the norms:
EN 62841-1 : 2015
EN 62841-2 -1:2018
EN 55014-1 : 2017
EN 55014-2 : 2015
EN 61000-3-2 : 2014
EN 61000-3-3 : 2013
IEC 62321-3-1:2013
IEC 62321-4:2013
IEC 62321-5:2013
IEC 62321-6:2015
IEC 62321-7-1:2015
IEC 62321-7-2:2017
IEC 62321-8:2017

Richie PERMAL
Supplier Quality Leader
Authorized representative of Julien Ledin, ADEO Quality Leader
ADEO Services 135 Rue Sadi Carnot - CS 00001 59790 RONCHIN – France

Signed in Shanghai 30/04/2019

Serial No.: Please refer to the back cover page
Last two numbers of the year CE marking applied: 19

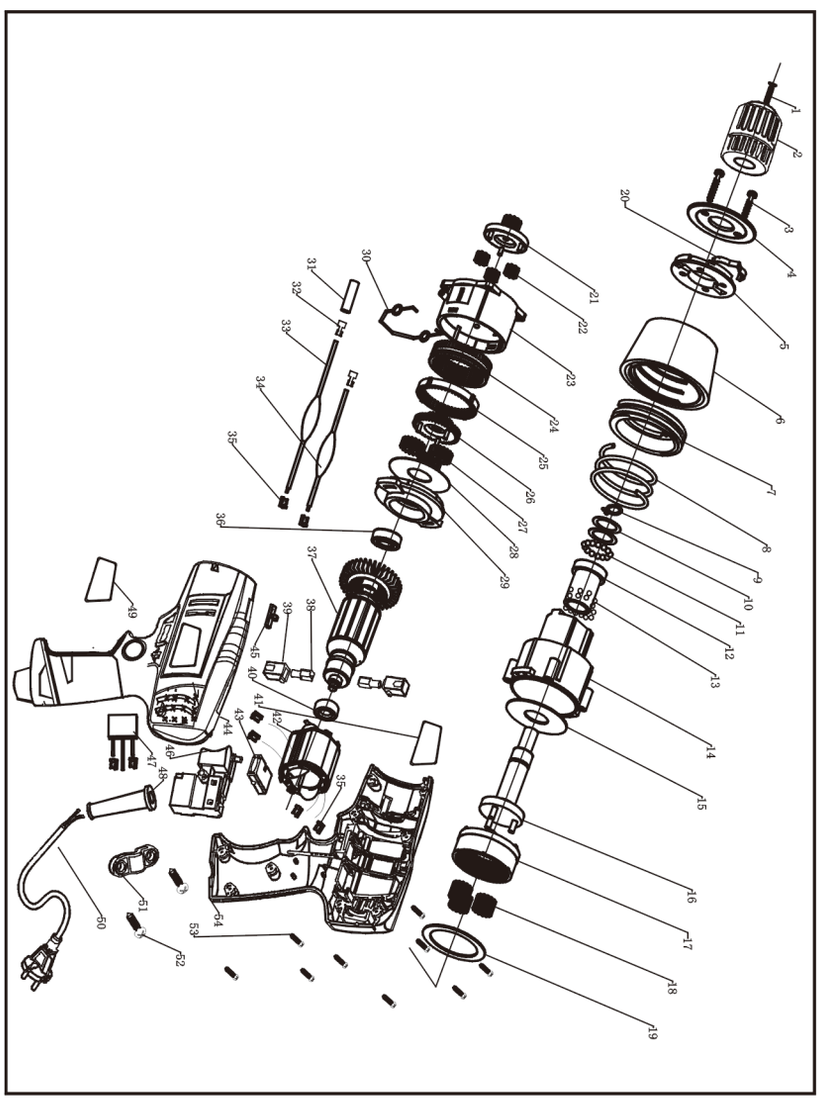
1
2
3
4
5
6
7
8
9
10
11
12
13
14
15
16
17
18
19
20
21
22
23
24
25
26
27
28
29
30
31
32
33
34
35
36
37
38
39
40
41
42
43
44
45
46
47
48
49
50
51
52
53
54

SPARE PARTS LIST

Part No.	Discription	Material&Specificatio	Qty
01	screw M5*25	M5x25	1
02	chuck	Q235	1
03	screw	ST3x14	2
04	cover clamp	Q235	1
05	cover	PA6	
06	outside adjusting ring	PA6	
07	adjusting ring	PA6	
08	spring	65Mn	
09	elastic ring	φ12	
10	small washer	φ12	
11	steel ball	φ3	
12	oil bearing	SBF	
13	steel ball	φ4	
14	skeleton	PA6	
15	gear gaskets 1	Q235	
16	shaft	40Cr	
17	inside gear ring 1	SBF	
18	planetary gear 1	SBF	
19	big gasket	Q235	
20	adjusting spring	65Mn	
21	planet carrier 1	SBF	
22	planetary gear 2	SBF	
23	skeleton 2	PA6	
24	inside gear ring 2	SBF	
25	inside gear ring 3	SBF	
26	planet carrier 1	SBF	
27	planetary gear 3	SBF	
28	gear gaskets 2	Q235	
29	middle cover	PA6	
30	gearshift	65Mn	1
31	shrinkable tube	φ3×12	1
32	T - shaped insert	4×6	2
33	inductance 1	rubber	1
34	inductance 2	rubber	1
35	double U two terminals	H62	8
36	bearing	608zz	1
37	rotor	350W	1
38	carbon brush	5×8×11	2
39	brush box		2
40	bearing	626zz	1
41	lable		1
42	stator	350W	1
43	connection piece	PA6	1
44	left housing	PA6	1
45	button	PA6	1
46	switch	PA6	1
47	capacitance	0.22uF	1
48	sheath	PVC	1
49	lable		1
50	power cord	PVC	1
51	power cord clamp	PA6	1
52	screw	ST4x14	2
53	screw	ST3x14	9
54	right housing	PA6	1

N° desérie / N.o de serie / N.o de série / N. di serie /Αρ. οειράς /
Nr seryjny / Серийный номер /Серійний № / Nr. de serie /
Serial No.: 20923701230519012905 22

* Garantie 2 ans / 2 años de garantía / Garantia de 2 anos / Garanzia 2 Anni / Εγγύηση 2 ετών / Gwarancja 2-letnia / Гарантия 2 года / Гарантія 2 років / Garanţie 2 ani / 2-year warranty

FR ADEO Services - 135 Rue Sadi Carnot - CS 00001
59790 RONCHIN - France

RU ООО ЛЕРУА МЕРЛЕН ВОСТОК, 141031, Московская область,
Мытищинский район, г. Мытищи, Осташковское шоссе,
д.1, РОССИЯ

UA ТОВ «Леруа Мерлен Україна»,
вул. Полярна 17а, м. Київ 04201, Україна

Made in P.R.C. in 2019