Artens

15 YEARS Guarantee*

FORTE

RIGID

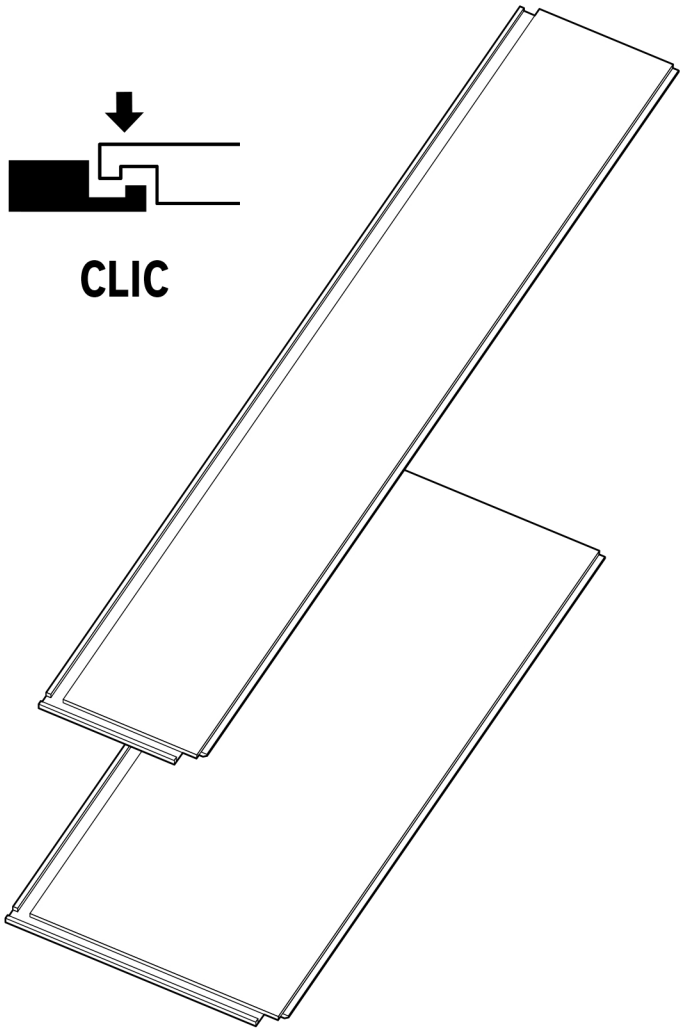

CLIC

2023/01-V01

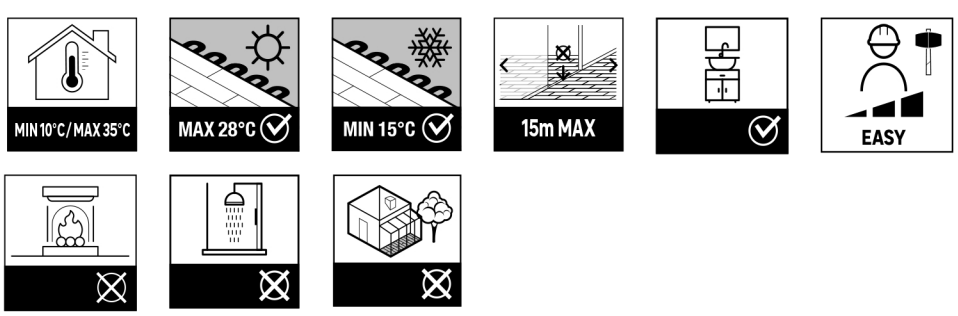

* Гарантия 15 лет / Кепілдік 15 жыл / 15-year guarantee

Срок службы 15 лет / Қызмет мерзімі 15 жыл / Lifetime 15 years

RU Руководство по эксплуатации

KZ Пайдалану бойынша нұсқаулық

EN Instructions Manual

RU ИНСТРУКЦИЯ ПО УКЛАДКЕ

ГАРАНТИЯ

15 YEARS Guarantee

***Гарантия на плитку 15 лет**
(см. упаковку), начиная с даты покупки, при предъявлении чека.

> **Данная гарантия распространяется на все скрытые дефекты изделия** (производственный дефект) и аномальный износ изделия, при условии, что плитка используются в частном жилом помещении, а не в коммерческих помещениях, а также уложены и обслуживаются в соответствии с инструкциями.

> **Гарантия распространяется на замену дефектных плиток**, но не на стоимость их снятия или укладки.

> **Гарантия не распространяется на:**

- Дефекты, небрежность, неправильное или ненормальное использование по вине пользователя, в частности:
- дефекты, связанные с укладкой (несоответствующая подготовка основания, неправильная сборка, многократное приклеивание/отклеивание),
- дефекты, вызванные обслуживанием изделия или случайными ударами (удары, падающие предметы, царапины, вызванные перемещением предметов…),
- Производственные дефекты, видимые до начала укладки изделия.
- Дефекты, вызванные повреждением плесени и/или воды (утечки, затопления),
- Наружную установку, укладку на стену
- установку в летних домах (домах без отопления) или в неизолированных помещениях.
- При расположении под прямым воздействием солнца, которое приводит к температуре вне допустимых пределов.

⚠ ВАЖНО

ВНИМАТЕЛЬНО ПРОЧТИТЕ ЭТО РУКОВОДСТВО ПО ЭКСПЛУАТАЦИИ ПЕРЕД УКЛАДКОЙ НАПОЛЬНОГО ПОКРЫТИЯ ИЗ ПВХ И СОХРАНИТЕ ЕГО ВМЕСТЕ С КАССОВЫМ ЧЕКОМ. ЭТО РУКОВОДСТВО ПРЕДУСМАТРИВАЕТ ИНФОРМАЦИЮ, НЕОБХОДИМУЮ ДЛЯ ПРАВИЛЬНОЙ УКЛАДКИ И ОБСЛУЖИВАНИЯ НАПОЛЬНОГО ПОКРЫТИЯ ИЗ ПВХ.

Уважаемый покупатель,

Мы благодарим Вас за покупку одного из наших продуктов, и мы надеемся, что он Вас полностью удовлетворит. Это напольное покрытие предназначено только для домашнего использования в помещении (температура в помещении от 15° до 30°). Поэтому оно не предназначено для неизолированных помещений. В жаркую погоду рекомендуется затемнять окна/мансардные окна шторами во избежание расширения изделия.

⚠ ПЕРЕД УКЛАДКОЙ

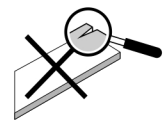

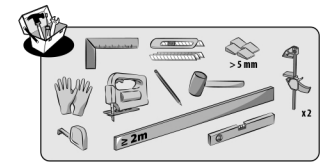

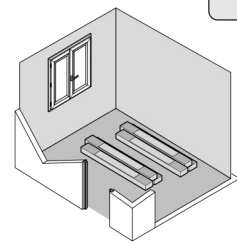

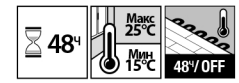

ОЦЕНКА И ПОДГОТОВКА ОСНОВАНИЯ ЯВЛЯЮТСЯ ВАЖНЫМИ ЭТАПАМИ В ХОРОШЕЙ УКЛАДКЕ НАПОЛЬНОГО ПОКРЫТИЯ.

ШАГ 1 - ОЦЕНКА ПОЛА

- Критерии установки: если напольное основание в хорошем состоянии, чистое, гладкое, ровное, сухое и не содержит влаги, без трещин, жира, полностью очищено от пыли и нормально пористое, все отходы и следы краски удалены, **перейдите к шагу 3.**

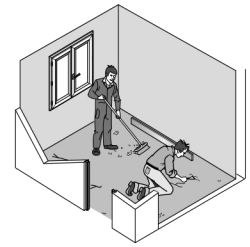

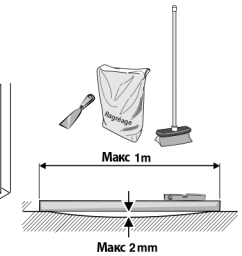

- Если напольное основание не соответствует критериям установки или не подходит для прямой установки (эластичный наливной пол, плавающий пол…), **то шаг 2 является обязательным.**

⚠ ВАЖНО

Пол с подогревом должен быть отключен за 48 часов до укладки и последовательно включен через 48 часов после укладки напольного покрытия с шагом в 5°C за 24 часа.

Не ставьте тяжелый груз (например, оснащенную кухню) непосредственно на пол. Отдайте предпочтение укладке вокруг соответствующего предмета. Пол должен оставаться подвижным.

ШАГ 2 - ПОДГОТОВКА ОСНОВАНИЯ

	ТИП НАПОЛЬНОГО ПОКРЫТИЯ...	ПЕРЕД УКЛАДКОЙ*
НОВЫЙ СТРОИТЕЛЬНЫЙ	> Бетонное / цементное покрытие, шероховатое или неровное, полностью высушенное (время высыхания 15 дней/см толщины)	> 1. Грунтовка для ремонта 2. Стяжка пола 3. Используйте пароизоляционный материал во избежание проникновения влаги.
МЯГКИЙ	> Ковровое покрытие, покрытие из натуральных текстильных волокон (сизаль, водоросли ...), виниловый пол (ПВХ), линолеум	> 1. Потяните напольное покрытие 2. Удалите старое напольное покрытие 3. Грунтовка для ремонта 4. Стяжка пола"
ПЛАВАЮЩИЙ ДЕРЕВЯННЫЙ ПОЛ	> Многослойный, ламинат, деревянный паркет или шпонированное напольное покрытие	> 1. Снимите покрытие 2. Грунтовка для ремонта 3. Стяжка пола"
ПРИБИТЫЙ ИЛИ ПРИКЛЕЕННЫЙ ДЕРЕВЯННЫЙ ПОЛ	> Прибитый или приклеенный деревянный паркет	> 1. Проверьте устойчивость деревянного покрытия 2. Шлифование 3. Грунтовка для ремонта 4. Стяжка пола с фиброволокном"

* Внимательно следуйте инструкциям производителей грунтовки и стяжки пола, и по выдерживанию времени.

ШАГ 3 - УКЛАДКА ПОЛА

ПОЛЕЗНО ЗНАТЬ

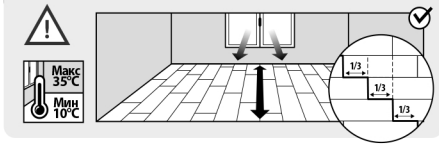

⚠ ВАЖНО

ДЛЯ ЦВЕТОВОЙ ГАРМОНИИ ТРЕБУЕТСЯ СМЕШИВАТЬ УПАКОВКИ.

Укладывать первый ряд, начиная с левой стороны.

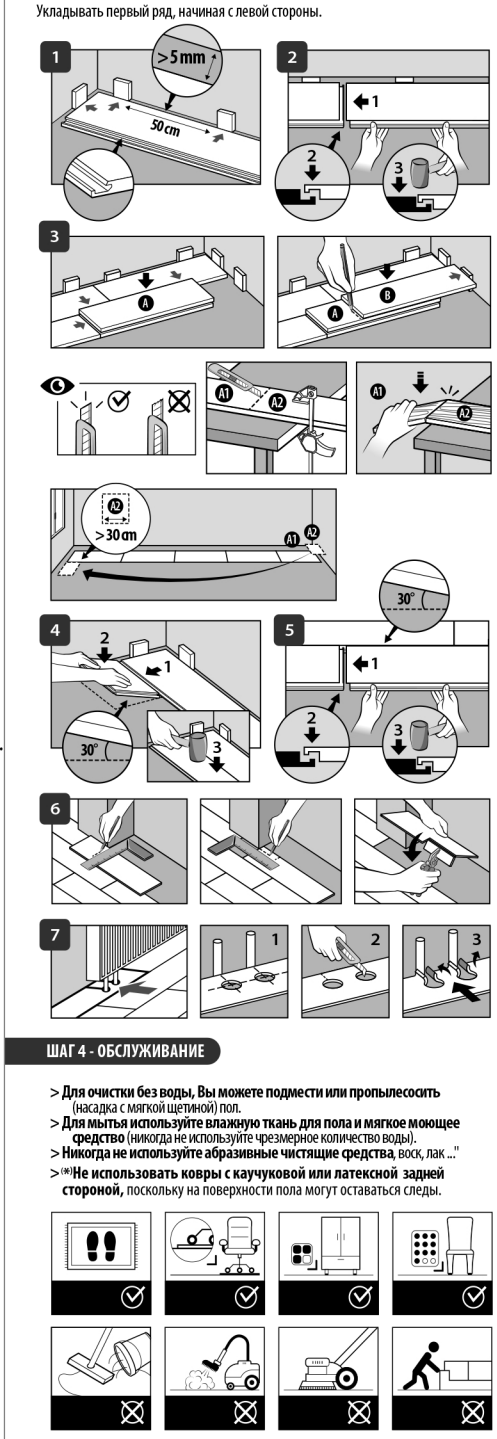

ШАГ 4 - ОБСЛУЖИВАНИЕ

> **Для очистки без воды, Вы можете подмести или пропылесосить** (насадка с мягкой щетиной) пол.

> **Для мытья используйте влажную ткань для пола и мягкое моющее средство** (никогда не используйте чрезмерное количество воды).

> **Никогда не используйте абразивные чистящие средства**, воск, лак ..."

> (*)**Не использовать ковры с каучуковой или латексной задней стороной,** поскольку на поверхности пола могут оставаться следы.