AXTON

	COLORS	FONTS	DATE VERSION
N° dossier: **AXTON_instrukcia_A35** Client: **Leroy Merlin/Selena Vostok** Format: **300x720 mm** Gencod: **0000000000000** Start date: **13/12/2019** Final date: Design: Агентство Scale | info@scale-studio.com	BLACK C	HelveticaNeueCyr - Heavy HelveticaNeueCyr - Bold HelveticaNeueCyr - Roman PT Sans - Regular PT Sans - Bold	1 **24/12/2019**
Guideline: **GUIDELINE_AXTON_2015_[RU].pdf**			

300

720

СПОСОБ ПРИМЕНЕНИЯ / ҚОЛДАНУ ӘДІСІ

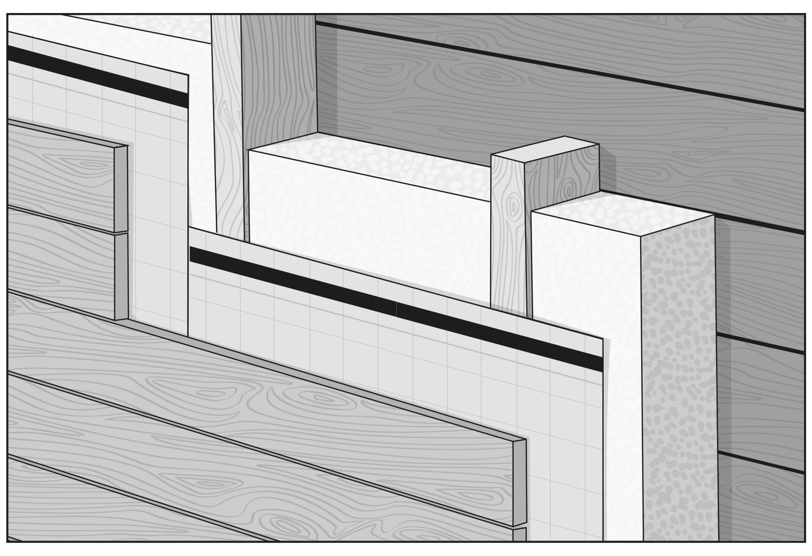

Устройство ветро-влагозащиты с внешней стороны утеплённых стен и вентфасадов.

Жылытылған қабырғалар мен желдеткіш қасбеттерді сыртқы жағынан желден-ылғалдан қорғау құрылғысы.

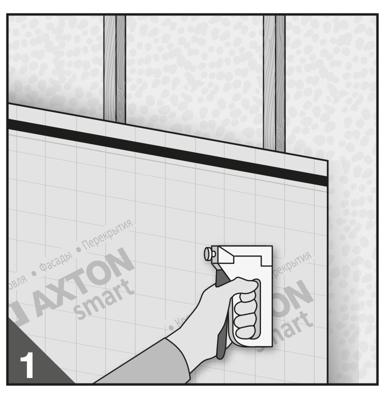

Axton A укладывается вплотную к теплоизоляции разметкой наружу и закрепляется на каркасе при помощи строительного степлера.

Axton A жылуоқшаулауға белгісі сыртқы жағына қарап төселеді және каркасқа құрылыс степлерінің көмегімен бекітіледі.

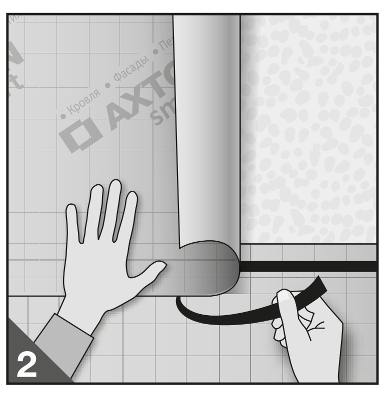

При монтаже склеивайте верхнее полотнище с нижним при помощи монтажной ленты, нанесённой на материал. Для склеивания двух полотнищ между собой удалите серебристую защитную ленту из-под верхнего полотнища, одновременно прижимая рукой или валиком верхнее полотнище к нижнему. **Защитная лента снимается только после монтажа верхнего полотнища!**

Монтаждау кезінде материалға төселген монтаждау лентасының көмегімен матаны төменгі матамен дұрыс желімдеңіз. Екі матаны өзара жапсыру үшін қолмен немесе білікшемен жоғарғы матаны төменгі матаға баса отырып, жоғарғы матадан күміс түсті қорғау лентасын алып тастаңыз. **Қорғау лентасы жоғарғы матаны монтаждағаннан кейін ғана алынып тасталады!**

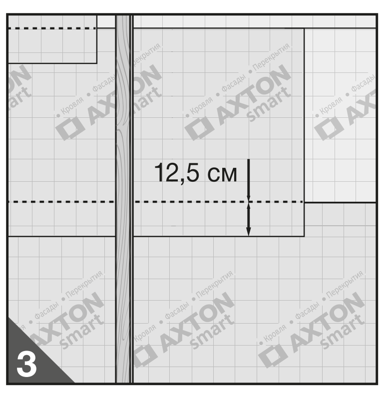

Монтаж ведётся снизу вверх с нахлёстом полос по линии разметки на полотне (12,5 см). Плёнка фиксируется на каркасе при помощи контрбрусков, служащих элементами крепления наружной облицовки (сайдинг, вагонка и т.д.).

Монтаж матадағы (12,5 см) белгі сызығы бойымен жолақтарды айқастырып төмен жағынан жүргізіледі. Үлдір сыртқы қаптауышты (сайдинг, оймыш тақтай және т.б.) бекіту элементтері ретінде қызмет ететін контртақтайлардың көмегімен каркасқа бекітіледі.

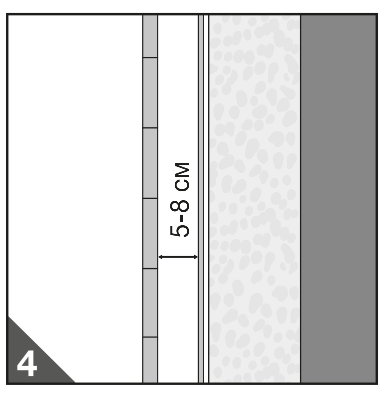

Между плёнкой и наружной облицовкой необходим вентилируемый зазор 5-8 см для удаления водяных паров из утеплителя. Крепление нижней кромки плёнки на цоколе должно обеспечивать естественный сток конденсата.

Жылытқыштан су буларын кетіру үшін үлдір мен сыртқы қаптауыш арасында 5-8 см желдетілетін саңылау болуы керек. Іргеге үлдірдің төменгі жиегін бекіту конденсаттың табиғи ағып кетуін қамтамасыз етуі тиіс.

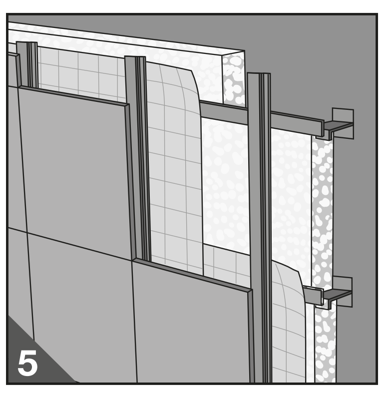

В вентилируемых фасадах многоэтажных зданий **Axton A** монтируется аналогично, в соответствии с применяемой системой навесного каркаса.

Көп қабатты ғимараттардың желдетілетін қасбеттерінде **Axton A** қолданылатын аспалы қасбет жүйесіне сәйкес ұқсас монтаждалады.

Axton A может служить временной защитой ограждающих стеновых конструкций и утеплителя до монтажа основного покрытия в течение 30 дней.

Axton A негізгі жабынды монтаждағанға дейін 30 күн ішінде қоршаушы қабырға конструкциялары мен жылытқышты уақытша қорғайды.

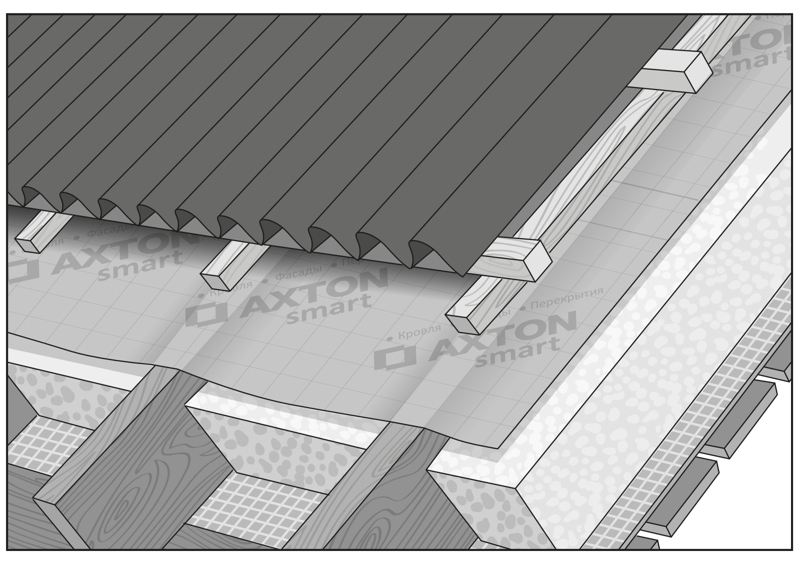

Монтаж ветро-влагозащиты Axton A с внешней стороны на утеплённых скатных кровлях.

Axton A желден-ылғалдан қорғауды жылытылған еңісті шатырларға сыртқы жағынан монтаждау

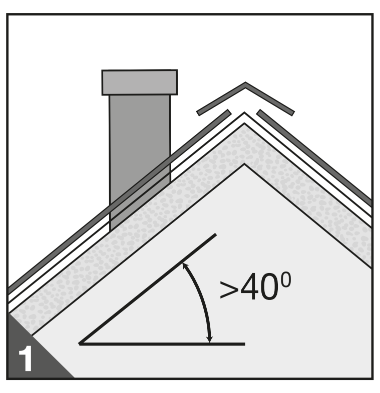

Плёнка монтируется на утеплённых кровлях с углом наклона скатов не менее 40°. На плёнку нанесена разметка и влагостойкая соединительная монтажная лента.

Үлдір суағарының көлбеу бұрышы кемінде 40° жылытылған шатырларға монтаждалады. Үлдірге белгі және ылғалға төзімді жалғауыш монтаждау лентасы салынған.

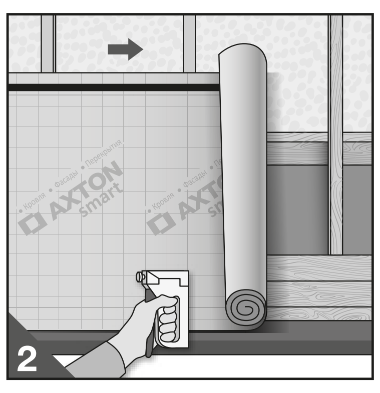

Разверните рулон слева направо, уложите плёнку горизонтально на стропила разметкой вверх и закрепите её строительным степлером. Монтажная лента должна располагаться вдоль верхней кромки.

Орамды солдан оңға жайып, үлдірді шатыр тіреуіштеріне белгісін жоғары қаратып көлденең қойыңыз және оны құрылыс степлерімен бекітіңіз. Монтаждау лентасы жоғарғы жиек бойында орналасуы тиіс.

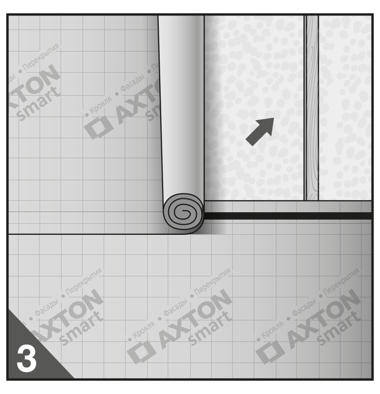

Монтируйте материал начиная от карниза к коньку с нахлёстом полотнищ по линии разметки на полотне (10 см). Вертикальные стыки располагайте на стропилах с нахлёстом не менее 20 см. Верхнее полотнище на коньке укладывается с перехлёстом.

Материалды маталарды айқастырып, карнизден шатыржалға қарай, матадағы белгі сызығы (10 см) бойымен монтаждаңыз. Тік түйістерді шатыр тіреуіштеріне кемінде 20 см айқастырып орналастырыңыз. . Шатыржалдағы жоғарғы мата айқастырып төселеді.

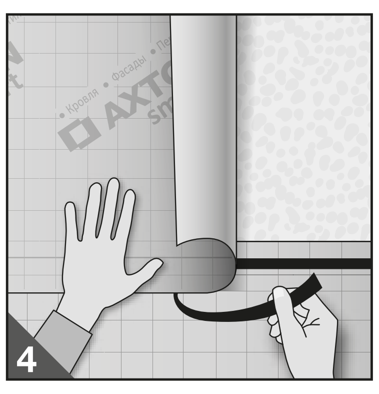

Для склеивания двух полотнищ между собой удалите серебристую защитную ленту из-под верхнего полотнища, одновременно прижимая рукой или валиком верхнее полотнище к нижнему. **Защитная лента снимается только после монтажа верхнего полотнища!**

Екі матаны өзара жапсыру үшін жоғары матаны төменгі матаға қолмен немесе білікшемен баса отырып, жоғарғы матадағы күміс түсті қорғау лентасын алып тастаңыз. **Қорғау лентасы жоғарғы матаны монтаждағаннан кейін ғана алынып тасталады!**

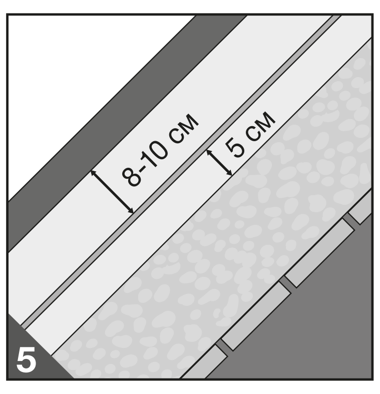

На утеплённых скатных кровлях **Axton A** укладывается с двойным вентиляционным зазором 8-10 см между плёнкой и кровлей, и 5 см между плёнкой и утеплителем. **Не допускается укладка плёнки вплотную к утеплителю!**

Жылытылған еңісті шатырларда Axton A үлдір мен шатыр арасында 8-10 см қос желдету саңылауымен және үлдір мен жылытқыш арасында 5 см саңылаумен төселеді. **Үлдірді жылытқышқа тығыздап төсеуге жол берілмейді!**

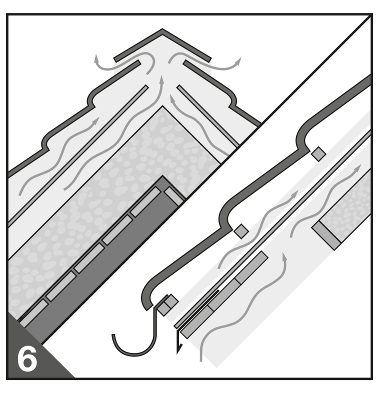

Для вентиляции подкровельного пространства необходимо предусмотреть вентиляционные отверстия на карнизе и в районе конька.

Шатырасты кеңістігін желдету үшін карниздегі және шатыржал жақтағы желдету тесіктерін қарастыру керек.

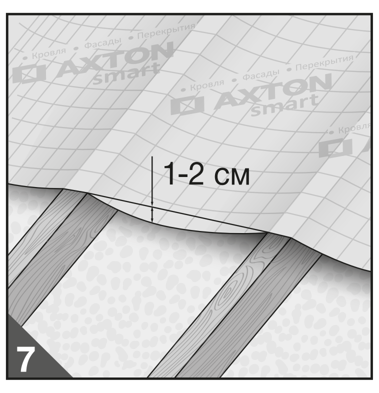

Для отвода стекающего конденсата от стропил плёнка должна быть натянута с провисанием 1-2 см.

Шатыр тіреуіштерінен ағып кететін конденсатты бұрып жіберу үшін үлдір 1-2 см салбырап тартылуы тиіс.

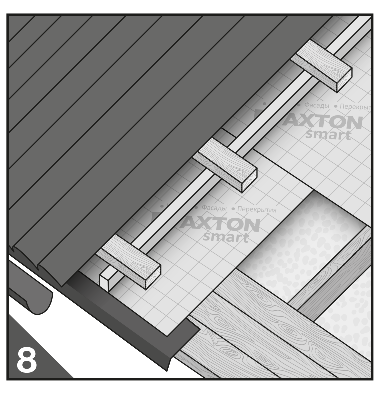

На карнизе плёнка монтируется по настилу из досок. Нижняя кромка материала закрепляется на капельнике вдоль крайней доски настила при помощи бутилкаучуковой или битумной ленты.

Карнизде үлдір тақтайлардан салынған төсем бойымен монтаждалады. Материалдың төменгі жиегі төсемнің шеткі тақтайы бойымен тамшылатқышқа бөтелкекаучукты немесе битумды лента көмегімен бекітіледі.

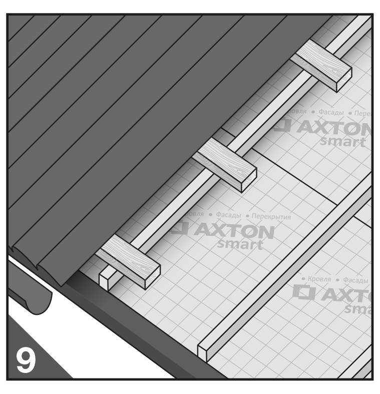

Смонтированную плёнку закрепите антисептированными брусками вдоль стропил. Сверху установите обрешётку или сплошной настил в соответствии с применяемой кровельной системой.

Монтаждалған үлдірді шатыр тіреуіштері бойымен зарарсыздандырылған тақтайлармен бекітіңіз. Қолданылатын шатыр жүйесіне сәйкес, жоғарғы жағынан торламаны немесе тұтас төсемді орнатыңыз.

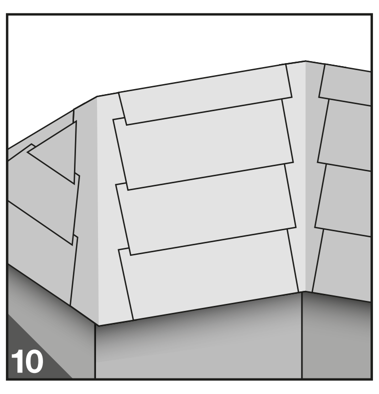

В ендовах и на наклонных коньках вальмовых крыш под горизонтальные полосы предварительно укладывается полоса плёнки вдоль оси конька или ендовы.

Ендоваларда және қаптал шатырлардың көлбеу шатыржалдарында көлденең жолақтар астына шатыржал немесе ендова осі бойымен үлдір жолағы алдын ала төселеді.

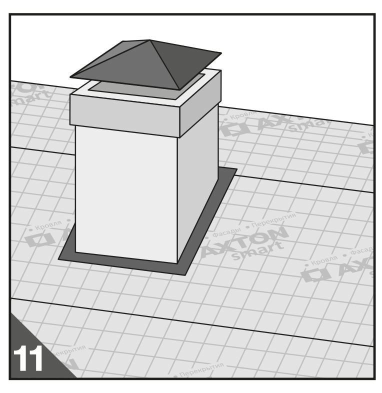

В местах примыкания к проходным элементам (печные трубы и т.д.) плёнку необходимо приклеить бутилкаучуковой или битумной монтажной лентой.

Өтетін элементтерге жанасатын жерлерде (пеш құбырлары және т.б.) үлдірді бөтелкекаучукты немесе битумды монтаждау лентасымен жапсыру керек.

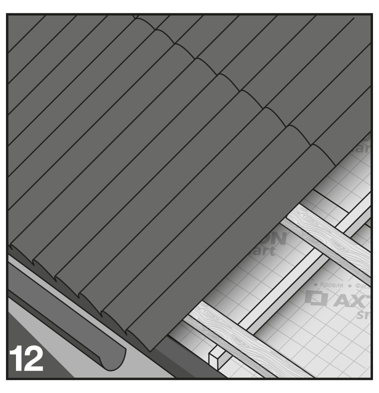

Внимание: после установки на кровле плёнку необходимо сразу закрывать основным кровельным покрытием!

Назар аударыңыз: шатырға орнатқаннан кейін үлдірді дереу негізгі шатыр жабынымен жабу керек!

ОБЩИЕ РЕКОМЕНДАЦИИ / ЖАЛПЫ ҰСЫНЫМДАР

Тщательно герметизируйте стыки пароизоляционных пленок, места примыкания к ограждающим конструкциям и проникающим элементам при помощи соединительных монтажных лент. В помещениях с пароизоляцией необходимо предусмотреть вентиляционную систему. Подкровельные плёнки монтируйте сразу после укладки утеплителя перед монтажом кровли. Необходимо обеспечить естественную вентиляцию воздушных зазоров в любое время года. Пароизоляция должна плотно прилегать к утеплителю; между пароизоляцией и внутренней обшивкой необходим вентиляционный зазор. **Монтировать при температуре ≥5°С**

Бу оқшаулағыш қабықшаның түйіскен жерлерін, қорғаныс құрастырамасымен және өтпелі элементтерімен түйісетін жерлерді жалғастырғыш монтаждау жолақтарының көмегімен мұқият тұмшалап бекітіңіз. Бу оқшаулағышы бар жайлардың ішінде желдету жүйесін қарастыру керек. Шатырасты қабықшаларды шатырды орнатпас бұрын жылытқыштың астынан бірден орнату керек. Жылдың кез келген мезгілінде әуе саңылауларының табиғи жолмен желденіп тұруы қамтамасыз ету керек. Бу оқшаулағыш жылытқышқа тығыз орналасуы тиіс; бу оқшаулағыш пен ішкі көмкерменің арасында желдеткіш саңылауы болуы тиіс. **≥5°Стемпературада орнату керек.**

ХРАНЕНИЕ / САҚТАУ

До монтажа пленка Axton A должна храниться в сухом закрытом помещении, защищенном от воздействия влаги при температуре от -10°С до +35°С, вдалеке от прямых лучей солнечного света, и на расстоянии не менее 1 м от отопительных приборов.
Транспортировка и хранение пленок Axton по ГОСТ 30547. Монтаж и эксплуатация в соответствии с инструкцией производителя, см. на обороте листовки.

AxtonA қабықшасы орнатылғанға дейін ылғалдың әсерінен қорғалған құрғақ жабық жайдың ішінде-10°С мен +35°С аралығындағы температурада тура күн сәулесінен алыста және жылыту аспаптарынан кемінде 1 м қашықтықта сақталуы тиіс.
Axton қабықшалары МСТ 30547 бойынша тасымалданып, монтаждалады. Монтаждау және пайдалану парақшаның кері бетіндегі өндірушінің нұсқаулықтарына сәйкес жүргізіледі.